Electrolux PROFESSIONAL

Modulare Großküchengeräteserie 700XP Elektro-Rostgrill, Standgerät,Vollmodul

Technisches Datenblatt
ARTIKEL #
MODELL #

NAME #

SIS #

AIA #



371242 (E7GREHGCFU) Elektro-Rostgrill, Standgerät, Vollmodul

Kurzbeschreibung

Artikel Nr.

Zur Montage auf höhenverstellbaren Füßen. Heizung durch Incoloy-Heizelemente unter der Grillfläche. Leicht zum Reinigen abnehmbare Grillroste aus Gusseisen. Die Gusseisenroste können zum Grillen von Fisch oder Fleisch gedreht werden. Außenverkleidung aus Edelstahl mit Scotch Brite Schliff. Einteilig gepresste Deckplatte aus 1,5 mm dickem Edelstahl. Rechtwinklige Abkantungen ermöglichen bündige Verbindung zwischen Geräten.

Genehmigung:

Hauptmerkmale

- Dreiseitiger, hoher Edelstahl-Spritzschutz, leicht abnehmbar zum Reinigen in einer Geschirrspülmaschine.
- Gerät wird serienmäßig mit vier 50 mm Edelstahlfüßen geliefert (Edelstahlfußblenden als Option).
- Energieregelung über Regelschalter.
- Nach vorn schwenkbares Heizelement für leichte Reinigung.
- Die niedrige Temperatur der Außenverkleidung ermöglicht ein Arbeiten in voller Sicherheit.
- Jedes Halbmodul wird mit Incoloy Heizelementen unter der Kochplatte beheizt.
- Separate Regelung für jedes Halbmodul.
- Kochgitter aus hochbeständigem, emailliertem Gusseisen zur leichten Reinigung.

Konstruktion

- Außenverkleidung aus Edelstahl mit Scotch Brite Schliff.
- Einteilige tiefgezogene 1,5 mm dicke Deckplatte aus Edelstahl.
- Gerät mit rechtwinkligen Seitenkanten für bündige Verbindung der Gerät nebeneinander ohne Ritzen und Schmutzecken.
- IPx4-Wasserschutz.

Serienmäßiges Zubehör

- 1 St. Schaber für Roste aus Gusseisen — PNC 206422

Optionales Zubehör

- Verbindungs-/Dichtungsmittel — PNC 206086 ❑
- Satz mit 4 Rollen, 2 schwenkbar mit Bremse — PNC 206135 ❑
- 1 Satz geflanschte Füße — PNC 206136 ❑
- Front-Sockelblende, 1000 mm — PNC 206150 ❑
- Front-Sockelblende, 1200 mm — PNC 206151 ❑
- Front-Sockelblende, 1600 mm — PNC 206152 ❑
- Front-Fußblende, 800 mm (nicht für Kühl-/Tiefkühl-Unterschrank) — PNC 206176 ❑
- Front-Fußblende, 1000 mm (nicht für Kühl-/Tiefkühl-Unterschrank) — PNC 206177 ❑
- Front-Fußblende, 1200 mm (nicht für Kühl-/Tiefkühl-Unterschrank) — PNC 206178 ❑
- Front-Fußblende, 1600 mm (nicht für Kühl-/Tiefkühl-Unterschrank) — PNC 206179 ❑
- 4 Füße für Sockelaufstellung (nicht für Serie 900 Stand-Grillgerät) — PNC 206210 ❑
- Mittelstrebe für Montage von Schubladen und Rostauflagen in offenen Unterschränken — PNC 206245 ❑
- 1 Paar seitliche Fußblenden — PNC 206249 ❑
- 1 Paar seitliche Sockelblenden — PNC 206265 ❑

• Wasserhahn für Stand-Grillgeräte, 800 mm	PNC 206281	❑
• Rückseitiger Abgaskamin, 800 mm	PNC 206304	❑
• Seitlicher Handlauf rechts/links Marine für XP700	PNC 206307	❑
• RÜCKS. HANDLAUF 800 MM - MARINE	PNC 206308	❑
• Unterkonstruktion für Fußmontage oder fahrbar 800 mm (XP700-900)	PNC 206367	❑
• Unterkonstruktion für Fußmontage oder fahrbar 1200 mm (XP700-900)	PNC 206368	❑
• Unterkonstruktion für Fußmontage oder fahrbar 1600 mm (XP700-900)	PNC 206369	❑
• Unterkonstruktion für Fußmontage oder fahrbar 2000 mm (XP700-900)	PNC 206370	❑
• Rückwandverkleidung - 800 mm (XP700-900)	PNC 206374	❑
• Rückwandverkleidung - 1000 mm (XP700-900)	PNC 206375	❑
• Rückwandverkleidung - 1200 mm (XP700-900)	PNC 206376	❑
• Edelstahlrost mit Ablaufrinnen 800mm für freistehende, V-förmige Grillgeräte (700XP)	PNC 206411	❑
• Schaber für Grillgerät mit Ablaufrinnen - Tischgeräte	PNC 206421	❑
• Schaber für Roste aus Gusseisen	PNC 206422	❑
• 2 Seitenblenden für freistehende Geräte	PNC 216000	❑
• Front-Handlauf, 600 mm	PNC 216047	❑
• Front-Handlauf, 1200 mm	PNC 216049	❑
• Front-Handlauf, 1600 mm	PNC 216050	❑
• Breiter Handlauf, Portionierbord, 800 mm	PNC 216186	❑

Das Unternehmen behält sich das Recht auf Änderungen der Spezifikation vor.

Modulare Großküchengeräteserie 700XP Elektro-Rostgrill, Standgerät, Vollmodul

Front

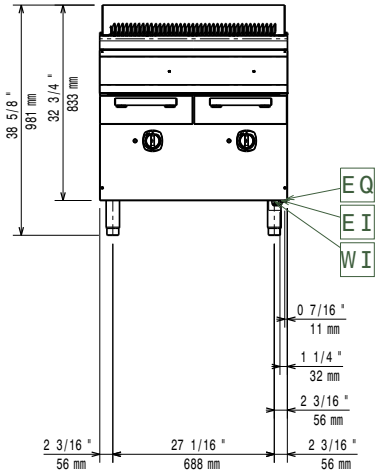

Seite

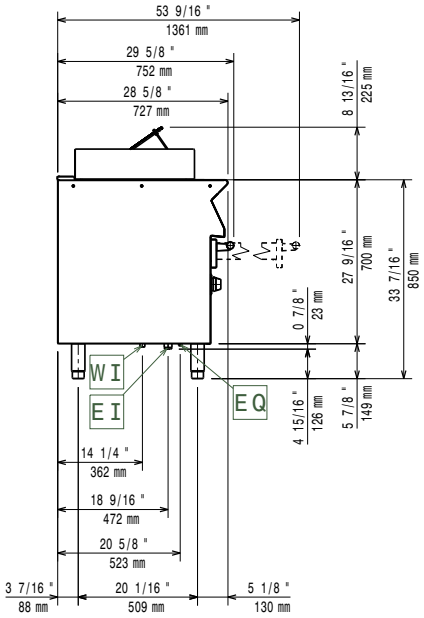

EI = **Elektroanschluss**
EQ = **Equipotentialschraube**

oben

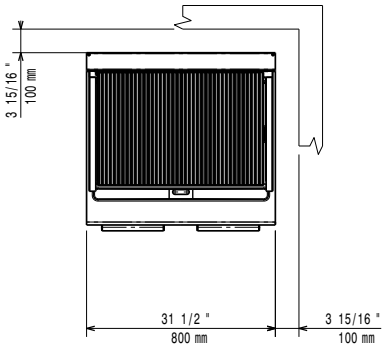

Elektrisch

Netzspannung:	380-400 V/3N ph/50-60 Hz
Anschlusswert:	12 kW
Gesamt-Watt	12 kW

Schlüsselinformation

If appliance is set up or next to or against temperature sensitive furniture or similar, a safety gap of approximately 150 mm should be maintained or some form of heat insulation fitted.

Nettogewicht:	87 kg
Versandgewicht:	99 kg
Versandhöhe:	1200 mm
Versandlänge:	820 mm
Versandtiefe:	900 mm
Versandvolumen:	0.89 m³
Zertifizierungsgruppe	EG72F

Das Unternehmen behält sich das Recht auf Änderungen der Spezifikation vor.

2026.11.20